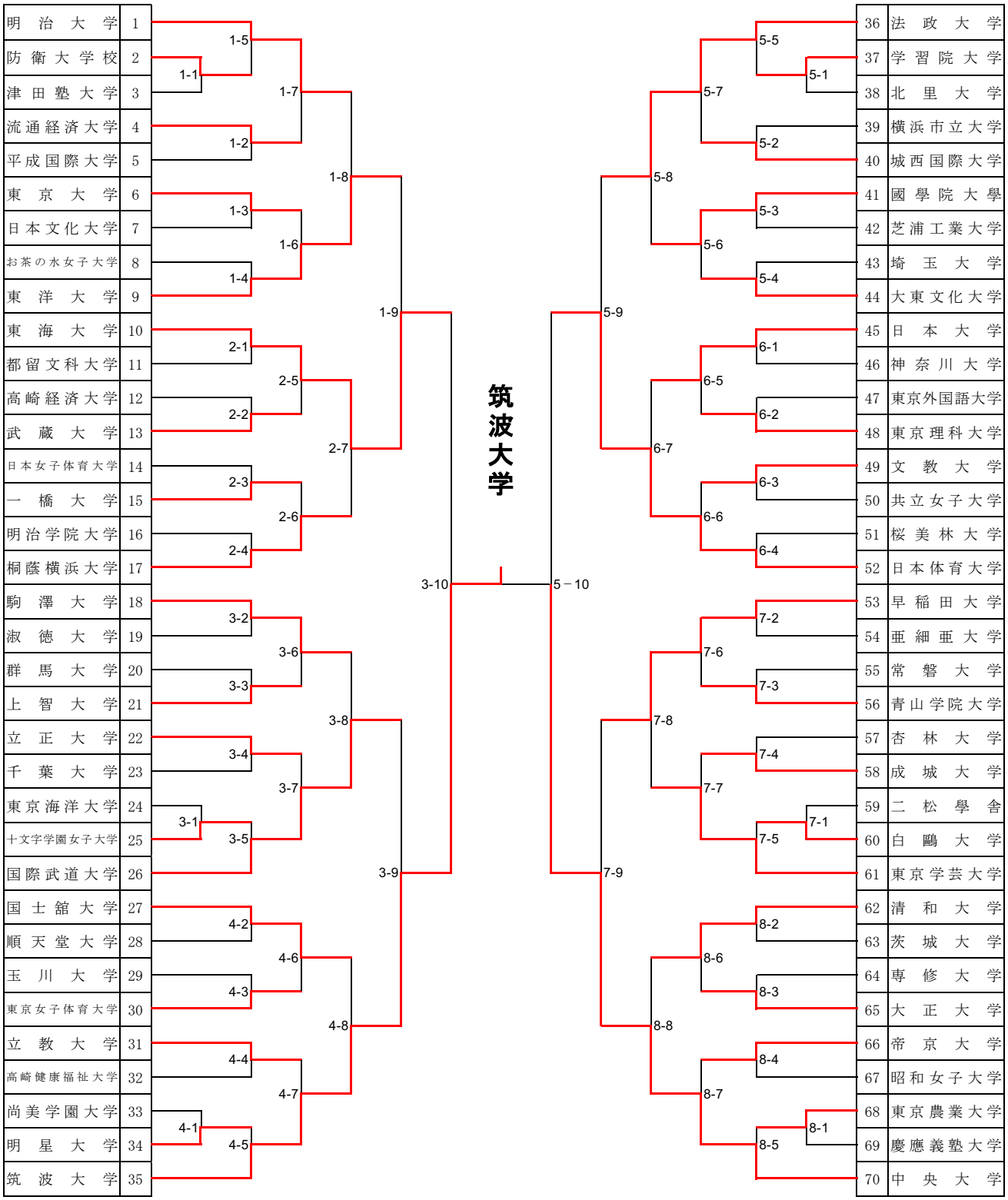第25回関東女子学生剣道新人戦大会組合せ