第64回 関東学生剣道選手権大会トーナメント
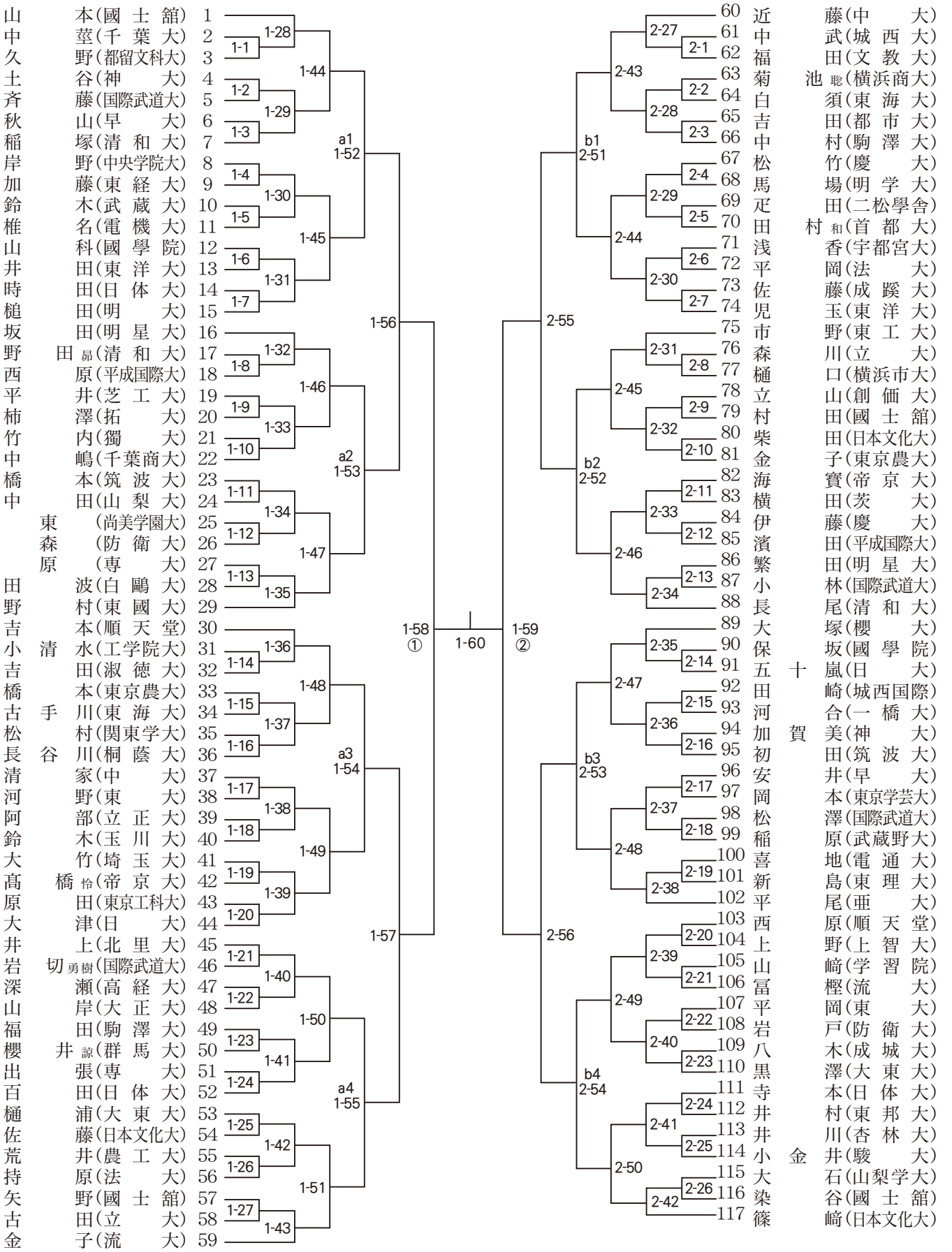
[第１ブロック]