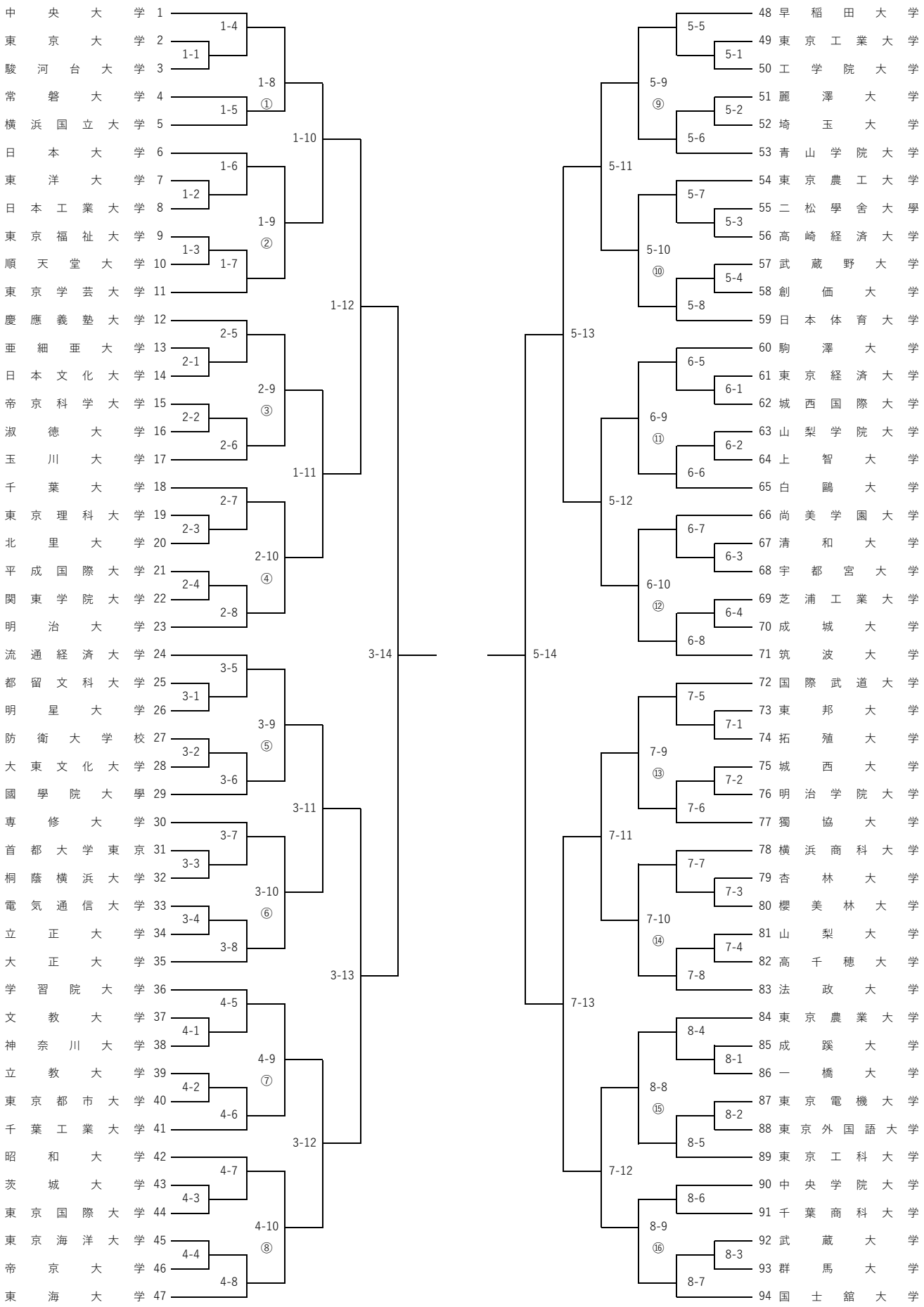第 66 回 関 東 学 生 剣 道 優 勝 大 会